AIR IN / AIR OUT : 3" G
WATER IN / WATER OUT : 1-½" G - FEMALE

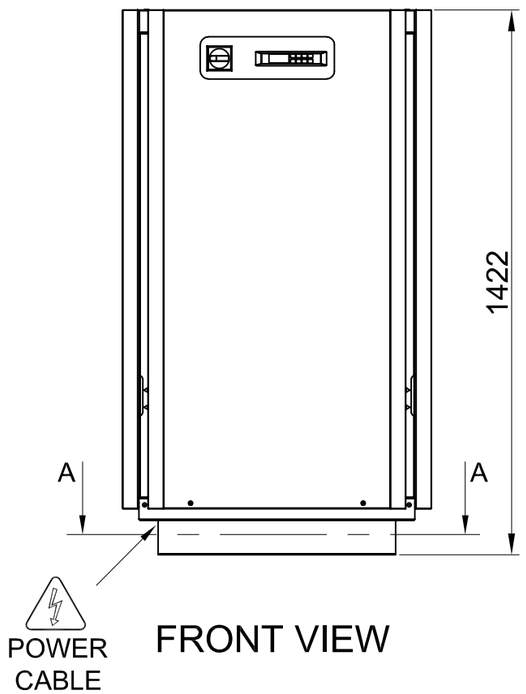

FRONT VIEW

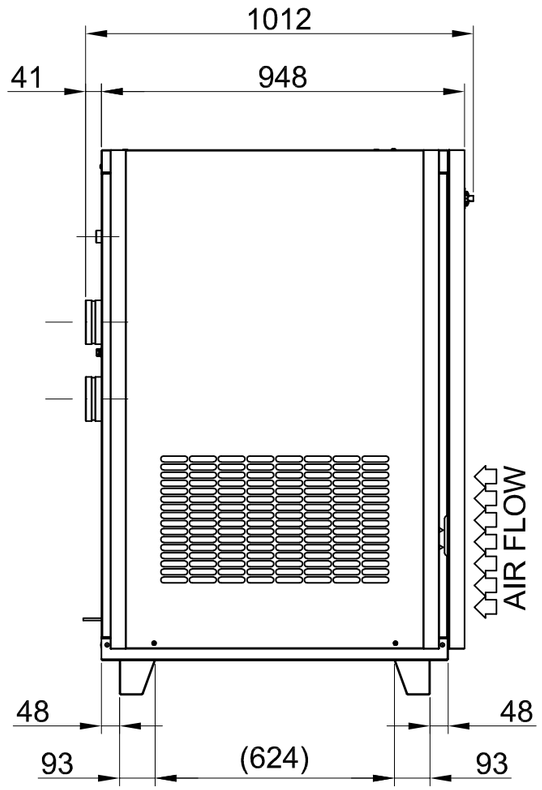

SIDE VIEW

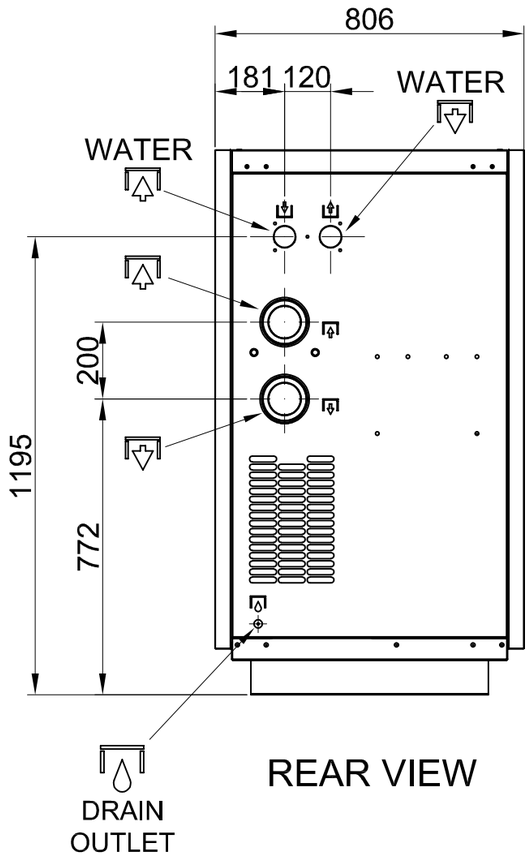

REAR VIEW

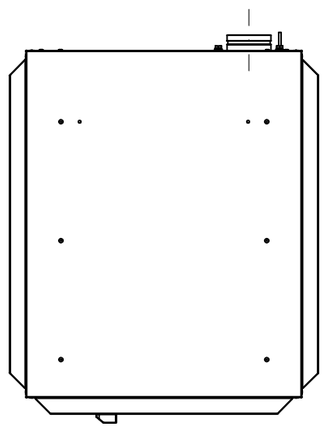

TOP VIEW

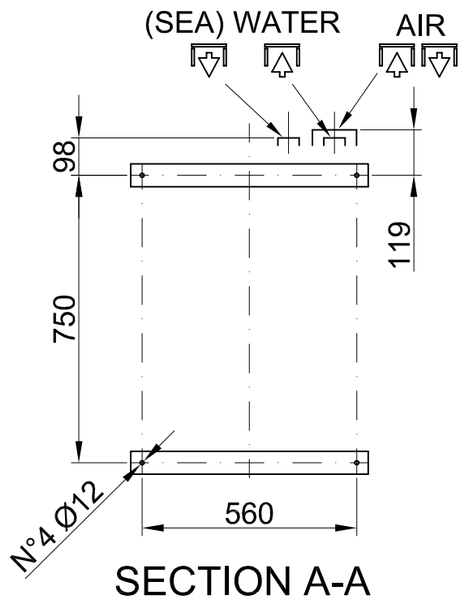

SECTION A-A

OA					
Rev.	Data–Date	Descrizione–Description	Dis.–Draftm.	Contr.–Checked	Appr.–Approved

Data–Date	Dis.–Draftm.	Contr.–Checked	Appr.–Approved	Quote senza ind. di toll.–Dim. without toll.	Sc.–Scale
2018MAR14	POIAN	ZANELLA	VEZIL		1:16

Stato–Status: ---
Peso (Kg):

Titolo–Title: GENERAL ARRANGEMENT CD216-250-300-375 FW / FSW

CompAir

Mat.–Material: ---

Codice–Code	N.Progetto–Project N.	Foglio–Sh.
719.0040.02.00		1/1

DIRITTI RISERVATI A TERMINE DI LEGGE. VIETATA L'UTILIZZAZIONE , LA RIPRODUZIONE O COMUNICAZIONE A TERZI SENZA AUTORIZZAZIONE DEL PROPRIETARIO DEL DISEGNO
ALL RIGHTS RESERVED BY LAW. IT IS FORBIDDEN THE USE AND THE REPRODUCTION OR MAKE IT AVAILABLE TO THIRD PARTIES WITHOUT THE DRAWING'S OWNER PREVIOUS AUTHORIZATION.